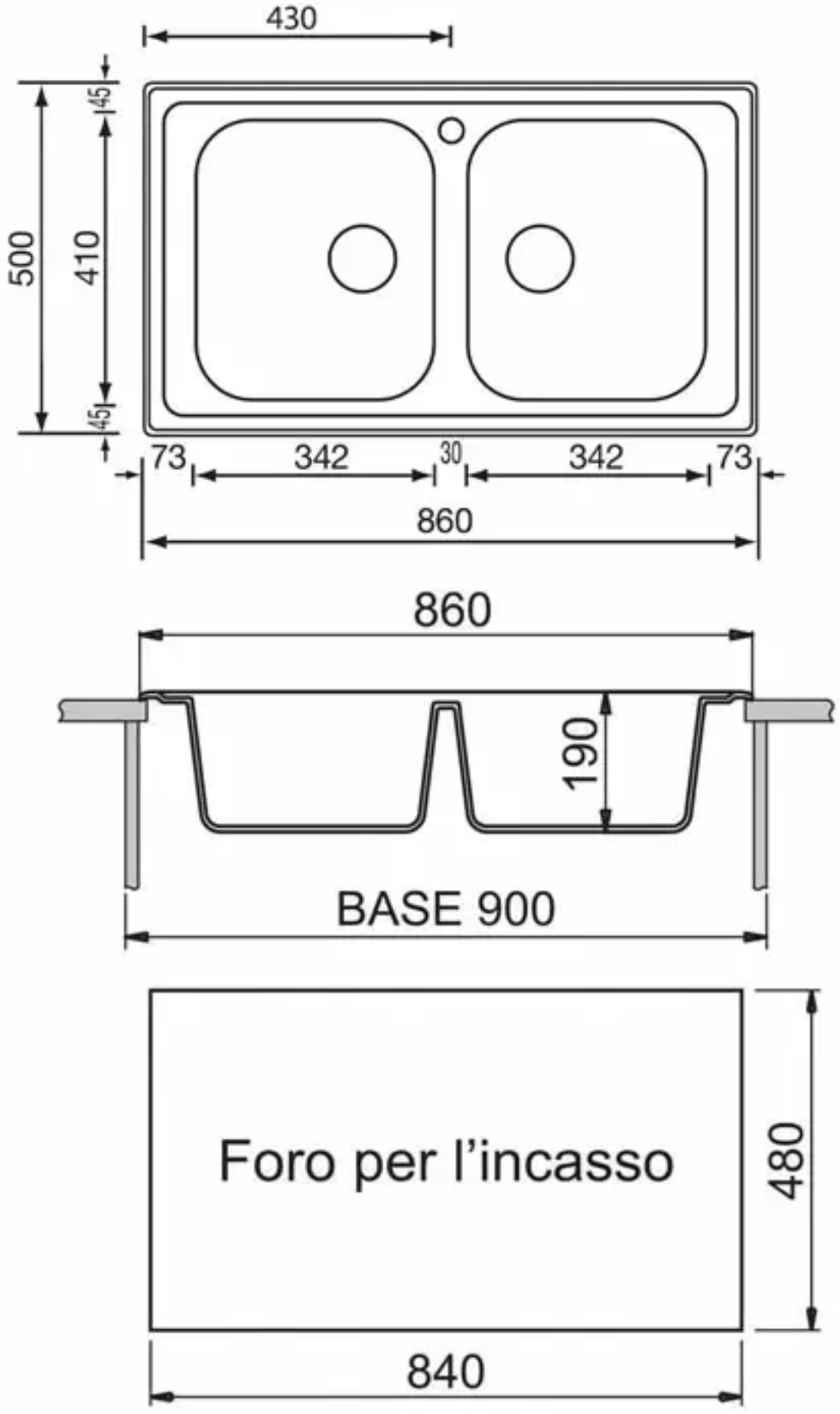
430
45
500
410
45
73
342
30
342
73
860
860
190
BASE 900
Foro per l'incasso
480
840